# IZ14E

## Mini indicatore di posizione a batteria con sensore incrementale

- Sistema di misura e visualizzazione per misurazioni lineari o angolari
- Adatto per bande e anelli magnetici con passo polare di 2,5 mm
- Display LCD a 7 cifre, con unità di misura, stato batteria, caratteri speciali e simbolo ° per la misurazione dell'angolo
- Ampie possibilità di programmazione e impostazione, per es. fattore di moltiplicazione, direzione di conteggio e punto decimale
- Modalità di visualizzazione per unità di misura mm / m / pollici / °
- Possibilità di visualizzazione della frazione in modalità pollici
- Valore di riferimento e 3 quote di offset regolabili
- Commutazione tra misurazione incrementale e assoluta
- Montaggio semplice e rapido tramite alloggiamento a scatto
- Nessun cablaggio richiesto
- Particolarmente adatto per l'installazione su carrelli mobili, guide e sistemi di arresto.

# ***IZ14E*** - Mini indicatore di posizione a batteria con sensore incrementale

**Informazioni generali:**

Il sistema di misura e visualizzazione a batteria IZ14E lavora in piena autonomia e consiste di un mini indicatore di posizione compatto che attraverso un cavo, adatto all'impiego in catene portacavi, è collegato a un sensore incrementale esterno.

Per le misurazioni lineari viene incollata una banda magnetica codificata lungo tutto il percorso da misurare; questa banda viene letta da un sensore che trasmette le informazioni necessarie (per es. la posizione attuale).

Indicatore IZ14E

Sensore magnetico

Anello magnetico

Il sensore è guidato parallelamente alla banda magnetica senza contatto e, pertanto, è assolutamente esente da usura. In alternativa si può utilizzare un anello magnetico (vd. foto a sinistra) per le applicazioni rotative (per es. misurazioni angolari).

Il sensore magnetico esterno, con l'alta classe di protezione IP67, è resistente contro la polvere, lo sporco e l'acqua e può essere, grazie alla sua forma compatta, facilmente integrato in preesistenti o in nuove costruzioni. Il collegamento al visualizzatore avviene tramite un'uscita fissa del cavo.

Dal momento che l'alimentazione è a batteria, non sono necessari per l'installazione né alcun tipo di cablaggio né prese elettriche. Perciò il sistema è particolarmente adatto per es. per il montaggio su carrelli mobili e sistemi a battuta, perché non serve un cavo per l'alimentazione.

**Display e programmazione:**

Nonostante le ridotte dimensioni, il visualizzatore è dotato di un display LCD chiaramente leggibile (altezza delle cifre di 9 mm) e dispone di innumerevoli possibilità di parametrizzazione, cosicché può essere facilmente adattato a qualsiasi applicazione: per esempio, si può selezionare l'unità di misura in mm / m / pollici oppure il simbolo ° per la misurazione di angoli. Per la parametrizzazione si usano, tramite una breve pressione, i tasti disposti sulla parte frontale. Nella prossima pagina si trovano rappresentati graficamente la configurazione e le possibilità del display.

**Alimentazione della batteria interna / esterna**

A seconda della richiesta, il sistema IZ14E può essere disporre di una custodia, integrata e protetta, per le batterie oppure di un morsetto a innesto, al quale si può collegare un portabattera esterno o un'altra fonte di tensione da 1,5 oppure 3,0 volt. Il portabatterie integrato contiene 2 micro pile (tipo AAA), mentre i portabetterie esterni(vd. gli accessori nell'ultima pagina) sono progettati per batterie da1,5 V di tipo C che hanno una durata maggiore.

Version IZ14E-XXX-**5**-XX.X-0

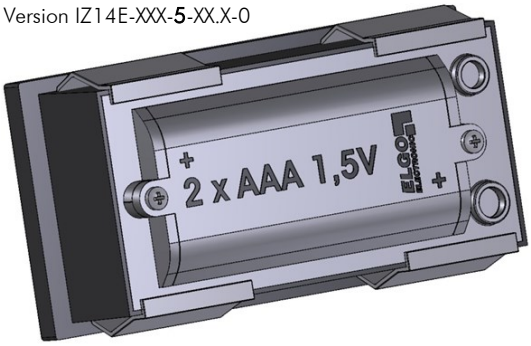


Version IZ14E-XXX-**6**-XX.X-0

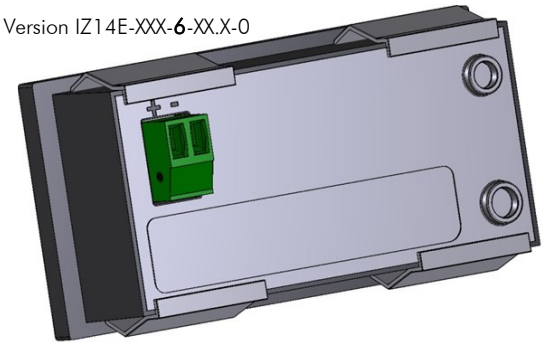

**Installazione / Montaggio:**

Il montaggio nella scanellatura del quadro di comando avviene con una semplice chiusura a scatto (c.d *Snap-In)* attraverso quattro clip di fissaggio che si trovano sulla custodia (vd. le immagini qui sopra).

**Accessori:**

Come accessori per l'IZ14E sono disponibili diversi prodotti (per es. la necessaria banda magnetica, i cappucci finali, gli anelli magnetici o il portabatterie esterno): i relativi codici per l'ordine si trovano nell'ultima pagina.

# ***IZ14E*** - Mini indicatore di posizione a batteria con sensore incrementale

## Dati tecnici:

| | |
|---|---|
| **Dati meccanici** | |
| Custodia | Supporto per il montaggio a norma |
| Materiale della custodia | Plastica nera |
| Dimensioni della custodia | L x A = 72 x 36 mm |
| Dimensioni scanellatura | L x A = 67 x 34 mm |
| Tastiera | Mascherina con tasti in rilievo |
| Profondità (installazione) | min. 30 mm (secondo il modello) |
| **Dati elettrici** | |
| Visualizzatore | Display LCD a 7 cifre (altezza cifre 9 mm) con segni, stato della batteria, unità di misura e simboli |
| Angolo visuale | Ore 12.00 |
| Unità di misura | mm / pollici / m / ° |
| Precisione (indicatore) | ± 1 digit |
| Alimentazione | Pile (1,5 V oppure 3 V) portabatterie integrato o esterno |
| Assorbimento elettrico | <1 mA con 1,5 V (col sistema di misura) |
| Durata delle batterie | 0,5 ... 3 anni (secondo il tipo di batterie) |
| Tipo di collegamento | Uscita del cavo fissa |
| Memoria dati | Flash |
| Ingressi esterni | 1 x 5 ... 30 V (su richiesta) |
| **Condizioni ambientali** | |
| Temperatura funzionamento | 0 ... +50° C |
| Temperatura magazzino | -10 ... +60° C |
| Umidità nell'aria | max. 80 %, senza condensa |
| Classe Protezione (fronte) | IP54 (stato incorporato) |
| Classe Protezione (retro) | IP40 |
| **Sensore magnetico** | |
| Banda magnetica richiesta | MB20-25-10-1-R (misure lineari) |
| Anello magnetico richiesto | MR 3848 (misure angolari) |
| Passo polare Banda/ Anello | 2,5 mm |
| Lunghezza cavo sensore | 0,1 m … max. 2,0 m |
| Cavo del sensore | Idoneo per catena portacavi, 6 fili, a coppia e doppia schermatura |
| Custodia del sensore | Pressozincata |
| Classe protezione sensore | IP67 |
| Posizione di montaggio | A discrezione |
| Raggio di curvatura (cavo) | min. 60 mm |
| Risoluzione | 0,1 mm … 0,01 mm |
| Accuratezza di ripetizione | ± 2 incrementi |
| Distanza sensore/banda | max. 0,8 mm |
| Interferenze magnetiche estranee | Campi magnetici esterni>1 mT, che influiscono immediatamente sul sensore, possono pregiudicare la precisione del sistema di misura |

## Codice descrittivo per gli ordini:

IZ14E - _ _ _ - _ - _ _ . _ - _
A A A - B - C C . C - D

**A** SN-Numero
0 = *ELGO* standard

**B** Alimentazione
5 = portabatterie integrato con coperchio (2 x tipo AAA / LR03 / Micro)
6 = morsetto a innesto avvitabile (2-pol. / 1 mm²) per 1,5 V o 3,0 V

**C** Lunghezza del cavo in XX.X metri
01.5 = 1,5 m (esempio), massimo 2 metri

**D** Opzioni del cavo
0 = uscita del cavo del sensore fissa

Altre opzioni (solo su richiesta):
Ingresso esterno 5 … 30 V tramite uscita cavo

Esempio:

IZ14E - 0 0 0 - 5 - 0 1.5 - 0
A A A - B - CC.C - D

*IZ14E* versione *ELGO* standard, con portabatterie integrato, con lunghezza del cavo del sensore di 1,5 m e uscita del cavo fissa. Altre opzioni disponibili solo su richiesta.

Versione IZ14E-XXX-5-XX.X-0
con portabatteria aperto

## Configurazione del display:

Possibilità display LCD con segni e simboli speciali

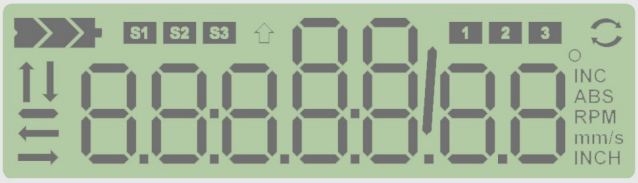

## Dimensioni IZ14E:

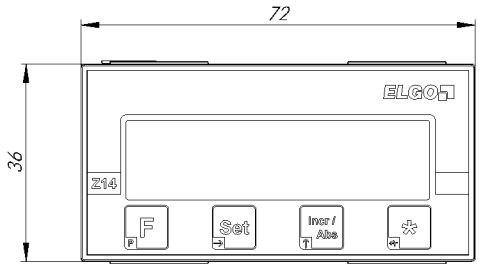


| Tipo | A (mm) |
|---|---|
| IZ14E-XXX-5-XX.X-0 | 16,6 |
| IZ14E-XXX-6-XX.X-0 | 20,6 |

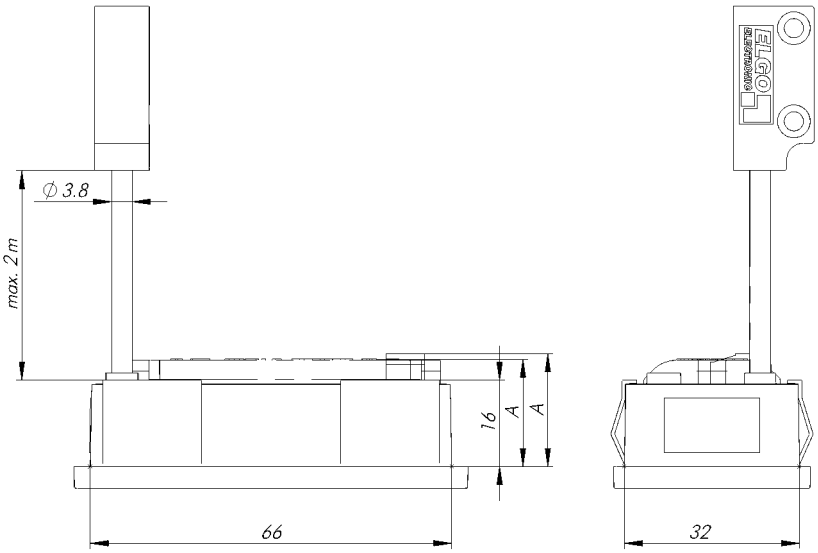


## Dimensioni del sensore:

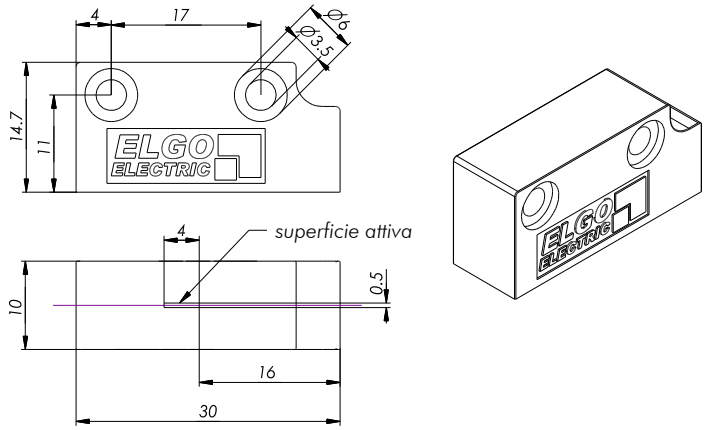


## Accessori per IZ14E:

| Designazione per ordini | Descrizione |
|---|---|
| MB20-25-10-1-R | Banda magnetica con passo polare 2,5 mm (indicare la lunghezza in metri XX,X) |
| Set cappucci finali 10 mm | 2 cappucci finali (in plastica nera) per le estremità della banda magnetica |
| FS-XXXX | Guida in alluminio per posa della banda magnetica (XXXX = lunghezza in mm) |
| FW-2060 | Carrelo-guida per sensore, adatto per la guida in alluminio FS-XXXX |
| MR3848* | Anello magnetico per misurazione angolare; polarizzazione 2,5 mm (48 poli, Ø esterno 38 mm/ interno 30 mm) |
| Set-Portabatterie 1x C incasso | Portabatterie (tipo C), pile e 2 protezioni per il cavo |
| Set-Portabatterie 1x C aperto | Portabatterie (tipo C), pile e 2 protezioni per per il cavo |

* *Altri dettagli sugli anelli magnetici a richiesta*

*Numero documento: 799000857*
*Nome documento: IZ14E-000-FL-I_07-19*
*Riservata ogni modifica - © 2019*
*ELGO Electronic GmbH & Co. KG*

**ELGO Electronic GmbH & Co. KG**
**Measuring | Positioning | Control**
*Carl - Benz - Str. 1, D-78239 Rielasingen*
*Fon:+49 (0) 7731 9339-0, Fax:+49 (0) 7731 28803*
*Internet: www.elgo.de, Mail: info@elgo.de*